DALI-2 Audio Interface

Datenblatt

DALI Audio Interface

Betriebsgerät zur Wiedergabe
von Internetradiostationen
oder Audiodateien
über den DALI Bus

Art. Nr.: 89943721

© 2025-02-16 Lunatone Industrielle Elektronik GmbH

DALI-2 Audio Interface – Control Gear

Überblick

- DALI-2 Gerät zur Wiedergabe von Internetradiostationen oder Audiodateien
- Einfaches Verknüpfen von Boxen / Sprechanlagen (Speakers) via Lautsprecher Kabelanschluss
- Einstellen zur Schnellwahl von bis zu 16 Radiostationen über Szenen
- Steuerung der Radiosender und Lautstärke über DALI
- Vorinstallierte Klingeltöne für Türglocken oder Alarmsignale
- WLAN Schnittstelle zur Integration ins lokale Netzwerk und Wiedergabe von Internetradiostationen
- Einfache Konfiguration, mittels Lunatone Software DALI Cockpit
- Geeignet für Deckeneinwurf oder Leuchteneinbau

Spezifikation, Kenndaten

Typ	**DALI-2 Audio Interface**
Artikelnummer	89943721
GTIN	9010342013966

Eingang: L, N	
Art des Eingangs	Versorgung, Netzspannung
Kennzeichnung Klemmen	L,N
Eingangsspannungsbereich	110Vac … 240 Vac
Eingangsstrom max.	31mA (@110 Vac), 21mA (@240 Vac)
Netzfrequenz	50 Hz / 60 Hz
Leistungsaufnahme	max. 4W
Einschalt-Hochlaufzeit	< 1s

Ausgang: DA, DA	
Art des Ausgangs	DALI
Kennzeichnung Klemmen	DA, DA
Leerlauffest	Ja
Kurzschlussfest	Ja

Isolationsdaten	
Impulsspannungskategorie	II
Verschmutzungsgrad	2
Bemessungsisolationsspannung	250V
Isolierung Ausgang (DA+, DA-) / Versorgung (L,N)	Verstärkte Isolierung
Isolationsprüfspannung	3000 Vac

Umgebungsbedingungen	
Transport- und Lagertemperatur	-20°C … +75°C
Betriebstemperatur	-20°C … +60°C
Rel. Luftfeuchte, nicht kondensierend	15% … 90%

 © 2025-02-16 Lunatone Industrielle Elektronik GmbH

Allgemeine Daten	
Abmessungen (L x B x H)	159mm x 42mm x 22mm
Montage	Zwischendeckeneinbau, Integration in Schutzklasse II Geräte
Maximale Bemessungstemperatur tc	70°C
Erwartete Lebensdauer @ tc	50.000 h
Schutzklasse	II bei bestimmungsgemäßer Montage
Schutzart Gehäuse	IP40
Schutzart Klemmen	IP20

Klemmen	
Anschlusstyp	Federkraftklemme
Anschlussvermögen eindrähtig	0,5 ... 1,5 mm^2 (AWG20 ... AWG16)
Anschlussvermögen feindrähtig	0,5 ... 1,5 mm^2 (AWG20 ... AWG16)
Anschlussvermögen mit Aderendhülsen	0,25 ... 1 mm^2
Abisolierlänge Anschlussdrähte	8,5 ... 9,5 mm / 0,33 ... 0,37 inch
Klemme lösen	Druckmechanismus

Normen	
DALI	EN 62386-101
EMV	EN 61547 EN 50015 / IEC CISPR15
Elektrische Sicherheit	EN 61347-2-11 EN 61347-1
Prüfzeichen	DALI-2, CE, UKCA

Auslieferzustand

	Auslieferzustand	**DALI Standard**
Min Level	0.1%	0.1%
Max Level	100%	100%
PowerOn Level	MASK (letzter Wert)	100%
System Failure Level	0%	100%
Fade Time	1s	Keine
Fade Rate	89.4 steps/s	44.7 steps/s
Gruppenzuweisung	Keine	Keine
Voreingestellte Szenenwerte:		Alle Szenen: MASK

Szene	Modus	Laut-
0	Radio OE3	MASK
1	Radio OE1	MASK
2	Radio FM4	MASK
3	Radio 88.6	MASK
4	Radio Paradise	MASK
5	Mp3 Doorbell 1	100%
6	Mp3 Doorbell 2	100%
7	Mp3 Doorbell 1 und OFF	100%
8	MASK	MASK
9	MASK	MASK
10	MASK	MASK
11	MASK	MASK
12	MASK	MASK
13	MASK	MASK
14	MASK	MASK
15	MASK	MASK

Verhalten bei DALI RESET Befehl	Übernehmen des Auslieferzustands	N/A (bleibt unverändert)

 © 2025-02-16 Lunatone Industrielle Elektronik GmbH

Anschlussklemme DALI-2 Audio Interface

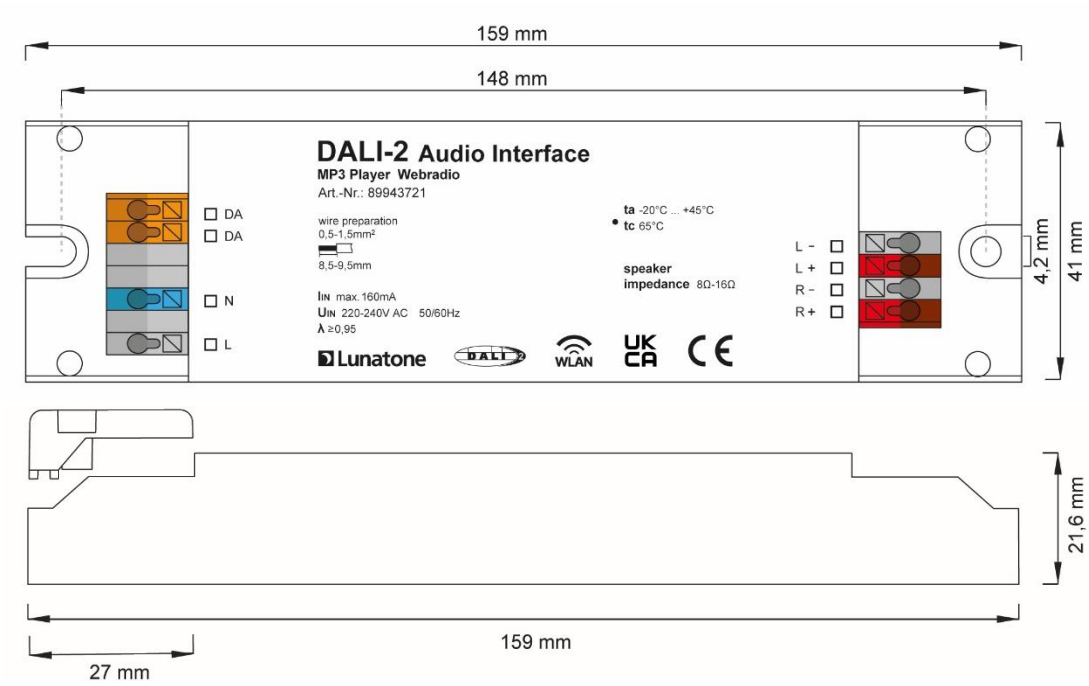

Abmessungen DALI-2 Audio Interface

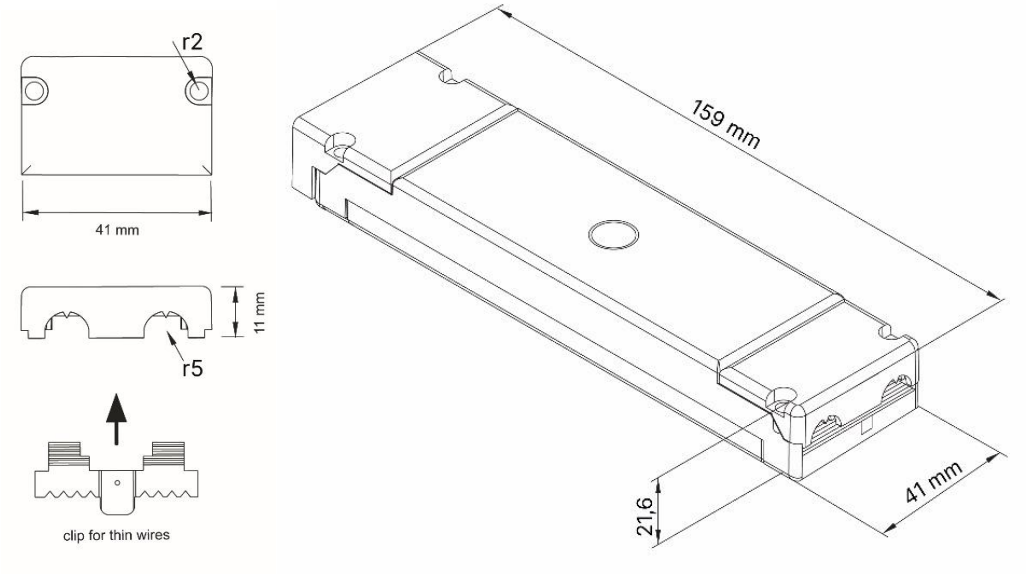

Standard Abdeckung Zugentlastung für 159x42x22mm

 © 2025-02-16 Lunatone Industrielle Elektronik GmbH

Installation

- Das DALI-2 Audio Interface ist geeignet für Deckeneinwurf oder Montage in einem Gehäuse, bei Einbau in Schutzklasse II Geräte ist für ordnungsgemäße Zugentlastung zu sorgen
- Eine DALI Busversorgung wird vorausgesetzt.
- Die Verdrahtung soll als feste Installation in trockener und sauberer Umgebung erfolgen
- Die Montage darf nur im spannungsfreien Zustand der Anlage und durch qualifiziertes Fachpersonal erfolgen.
- Nationale Vorschriften für die Errichtung elektrischer Anlagen sind zu beachten
- Klemmen L und N entsprechend ihrer Beschriftung mit der Netzversorgung verbinden
- Der Anschluss an die DALI Klemmen kann ohne Beachtung der Polarität erfolgen
- Die DALI-Leitung darf gemeinsam mit Netzspannung führenden Versorgungsadern in einem Kabel oder als Einzelader in einem Rohr verlegt werden
- Die DALI-Leitung nicht an Netzspannung oder ein SELV System anschließen
- Je Klemme darf nur 1 Leiter angeschlossen werden. Bei Verwendung von Doppeladerendhülsen ist das Anschlussvermögen der Klemme zu beachten
- Die DALI-Leitungen können mit Standard Niederspannungsinstallationsmaterial ausgeführt werden. Es sind keine Spezialkabel erforderlich.
- Der DALI Bus kann als Linien-, Baum und Sternstruktur ausgeführt werden
- Bei der Positionierung des Gerätes sind die baulichen Gegebenheiten zu berücksichtigen, um das WLAN-Signal nicht abzuschirmen oder zu schwächen.

☞ **Achtung**: Das DALI-Signal entspricht nicht der Kategorie SELV (Safety Extra Low Voltage, Schutzkleinspannung). Daher gelten die Installationsvorschriften für Niederspannung.

☞ Der Spannungsabfall auf der DALI-Leitung darf bei maximaler Länge (300m) und maximaler Bus Last (250mA) 2V nicht überschreiten

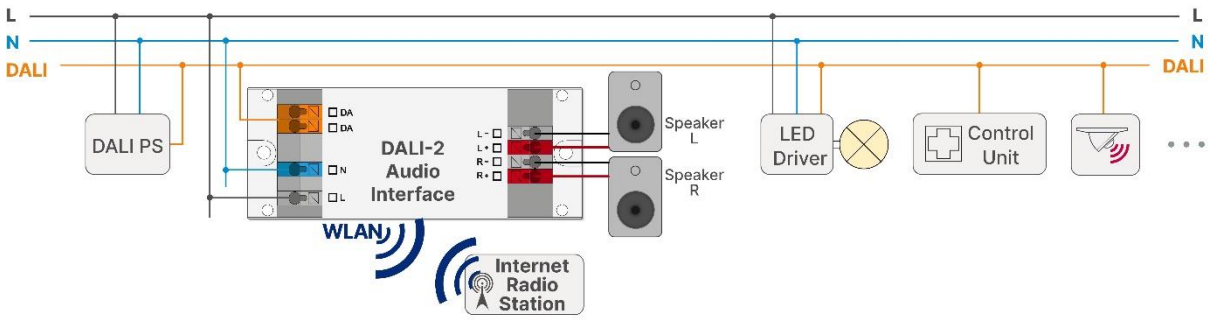

Abb. 1 Installation DALI Audio Interface – typische Anwendung

 © 2025-02-16 Lunatone Industrielle Elektronik GmbH

Inbetriebnahme und Funktion

Das DALI-2 Audio Interface ist nach Anschluss betriebsbereit. Die Steuerung des DALI-2 Audio Interface Gerätes ist wie die eines DALI Dimmers möglich – es wird jedoch die Lautstärke anstelle der Helligkeit gesteuert.

Um die Internet Funktionen des DALI-2 Audio Interface zu nutzen muss die Netzwerk Verbindung über das Softwaretool DALI Cockpit konfiguriert werden.

Für das Abspielen der vorhandenen mp3 Audiodateien „Türglocke“ muss keine Netzwerkverbindung eingerichtet werden.

Über das DALI Cockpit (PC unter Windows) kann das Gerät adressiert und nötige Änderungen an den Einstellungen vorgenommen werden.

Zur Verwendung der DALI-Cockpit Software muss der PC über ein geeignetes Schnittstellenmodul von Lunatone (DALI USB, DALI 4Net, DALI SCI RS232, DALI-2 Display, DALI-2 IoT oder DALI-2 WLAN) mit dem DALI-Bus verbunden werden.

Das DALI-2 Audio Interface wird während des Adressierungsvorganges vom DALI Cockpit automatisch erkannt und in der Geräteübersicht angezeigt. Im Anschluss können die gewünschten Einstellungen auf der Geräteseite vorgenommen werden.

Nach Eingabe der Netzwerk Einstellungen (SSID und Passwort) kann sich das Gerät mit den verschiedenen Internetradio Stationen verbinden. Über die Szenen können die gewünschten Internetradiostationen eingestellt werden.

Zur Konfiguration des Gerätes siehe Abschnitt „Anwendung – DALI Cockpit“

Anwendung – DALI Cockpit

Unter dem Reiter „Device Parameters“ können folgende Einstellungen vorgenommen werden:

Standard DALI Einstellungen
die Standard DALI Einstellungen entsprechen jenen eines DALI Dimmers jedoch beziehen sie sich bei dem DALI Audio Interface Gerät auf die Lautstärke anstelle der Helligkeit.
Über die 16 Szenen können verschiedenen Radiostationen oder vorinstallierte mp3 Dateien (Türglocken) sowie die Szenen-Lautstärke eingestellt werden (siehe auch Abb. 2). Zur Auswahl stehen folgende Modi:

- **Web Radio MP3:** ermöglicht die Eingabe eines Links zur einer mp3 Radiostation. Links zu Internetradio Sendern können z.B. unter: https://www.radio-browser.info/ mit Eingabe des gewünschten Radiosenders in der Suchleiste, gefunden werden.
- **Audiodatei (mp3)**: durch Auswahl der Option „Web-Radio MP3“ und Eingage eines Links zu einer MP3-Datei, die sich an einem Dateispeicherort befindet, auf den über das konfigurierte Netzwerk zugegriffen werden kann.
- **Web Radio AAC:** ermöglicht die Eingabe eines Links zur einer AAC Radiostation.
- **Türglocke:** abspielen einer vorinstallierten mp3 Datei, anschließend wird die Default Radio Station abgespielt.
- **Türglocke und OFF:** abspielen einer vorinstallierten mp3 Datei, anschließend wird das Radiogerät ausgeschalten.
  Info: Bei den 2 Betriebsmodi Türglocke wird keine Fade Time berücksichtigt

 © 2025-02-16 Lunatone Industrielle Elektronik GmbH

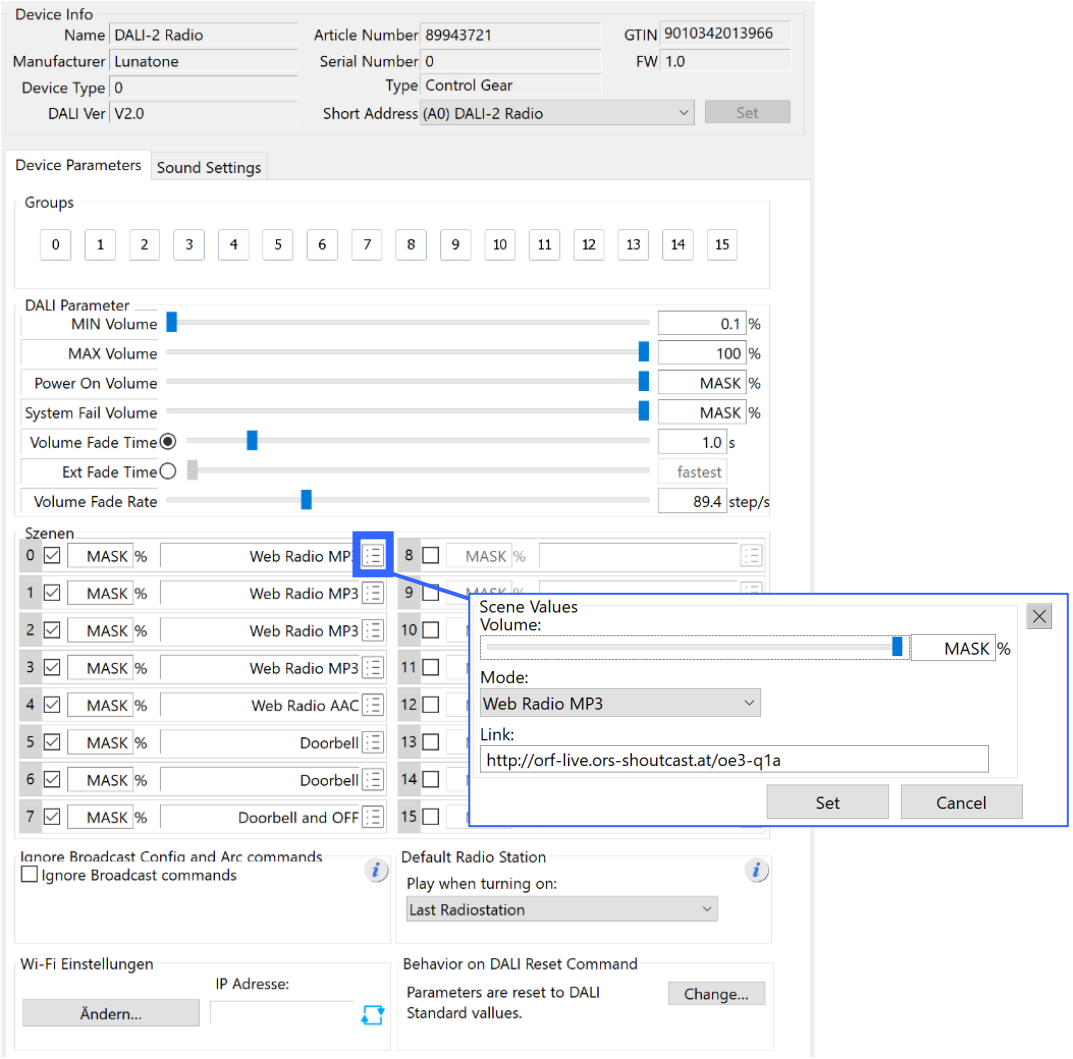

Abb. 2 DALI Cockpit Reiter "Geräte Parameter"

Ignore Broadcast for Arc Power and Config commands

Bei Anwahl dieser Option hört das DALI-2 Audio Interface Gerät nicht mehr auf DAP (Lautstärkelevel) und Konfigurationsbefehle die Broadcast am DALI Bus gesendet werden.

Wi-Fi Einstellungen

Unter „Wi-Fi Einstellungen“ kann die Netzwerkverbindung erstellt und überprüft werden.

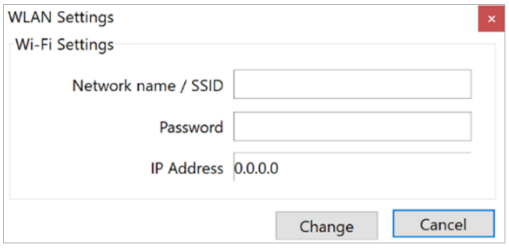

Einstellbares RESET Verhalten

Das Verhalten auf einen DALI Reset Befehl ist konfigurierbar. Folgenden Möglichkeiten stehen zur Auswahl:

- *Befehl ignorieren*: der DALI Reset Befehl löst keine Änderungen der Geräteeinstellungen aus

- *Benutzer definiert:* Für die ausgewählten Bereiche (Scene Levels, Fade time,…) werden die Werte bei einem DALI Reset Befehl zurückgesetzt. Mittels dem darunterliegenden „Save“ können die derzeit eingestellten Einstellungen für den Reset gespeichert werden. Wenn nicht anders überschrieben gelten hier die Werte des Auslieferzustands als Reset Werte

 © 2025-02-16 Lunatone Industrielle Elektronik GmbH

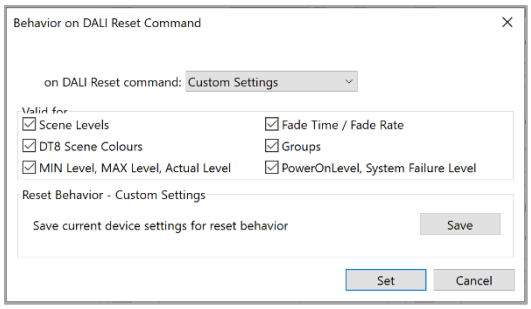

Default Radio Station
Über die Default Radio Station kann eingestellt werden welcher Sender bei Power On gespielt wird. Zur Auswahl stehen die 16 Szenen sowie „die zuletzt aktive Szene“.

Sound Settings
Unter dem Reiter „Sound Settings, können Mono/Stereo, Equalizer und Leistungsreduzierung eingestellt werden.

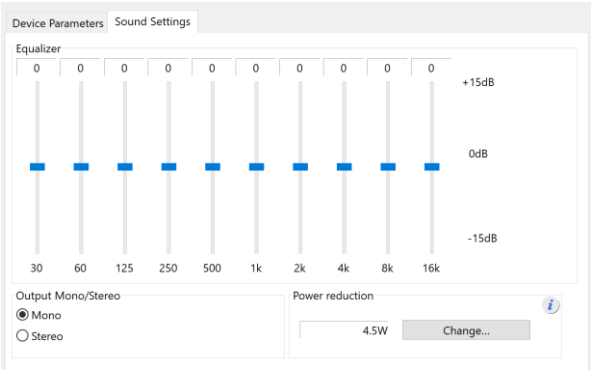

Leistungsreduzierung (Spitzenleistung)
Auslieferzustand 5W. Der Einstellbare Bereich der Spitzenleistung liegt bei 5-20W. Leistungsschwächere oder leistungsstärkere Lautsprecher bedürfen einer entsprechenden Anpassung.

Bestellinformation

Art.Nr. 89943721: DALI-2 Audio Interface, DALI Betriebsgerät zur Wiedergabe von Internetradiostationen und Audiodateien, Deckeneinwurf

Weiterführende Informationen und Zubehör

Lunatone Datenblätter, Manuals und Software
http://www.lunatone.com/downloads-a-z/

DALI-Produkte von Lunatone
http://www.lunatone.com

DALI-Cockpit – DALI-Installations-Software, kostenlos bei Verwendung eines Lunatone Schnittstellengeräts
https://www.lunatone.com/produkt-kategorie/software/dali-cockpit/

Kontakt

Technische Fragen: support@lunatone.com

Anfragen: sales@lunatone.com

www.lunatone.com

Disclaimer

Änderungen vorbehalten. Alle Angaben ohne Gewähr. Das Datenblatt bezieht sich auf den aktuellen Auslieferzustand

Die Kompatibilität mit anderen Geräten ist vor der Installation zu prüfen

 © 2025-02-16 Lunatone Industrielle Elektronik GmbH